设备面安装尺寸
Equipment mounting face dimension

视图比例1:10
View Scale 1:10

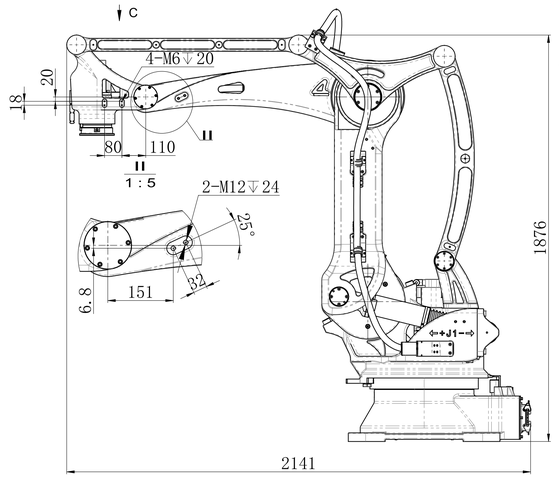

视图 C
1 : 5
View C
1:5

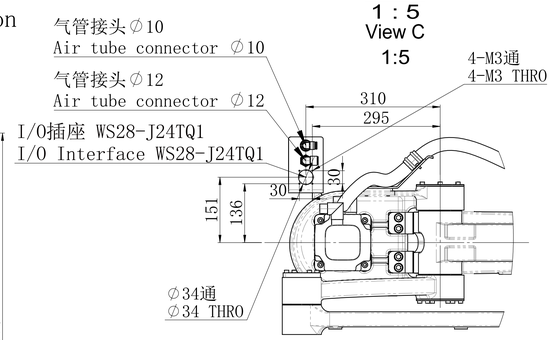

视图 B
1 : 5
View
1:5

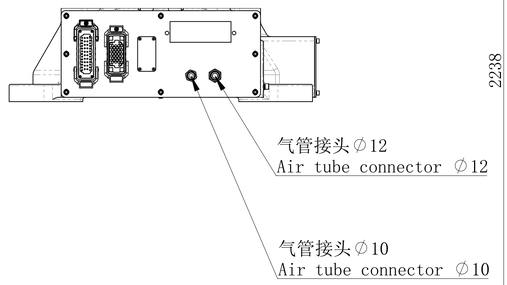

动作范围图
Motion range

视图比例1:10
View Scale 1:10

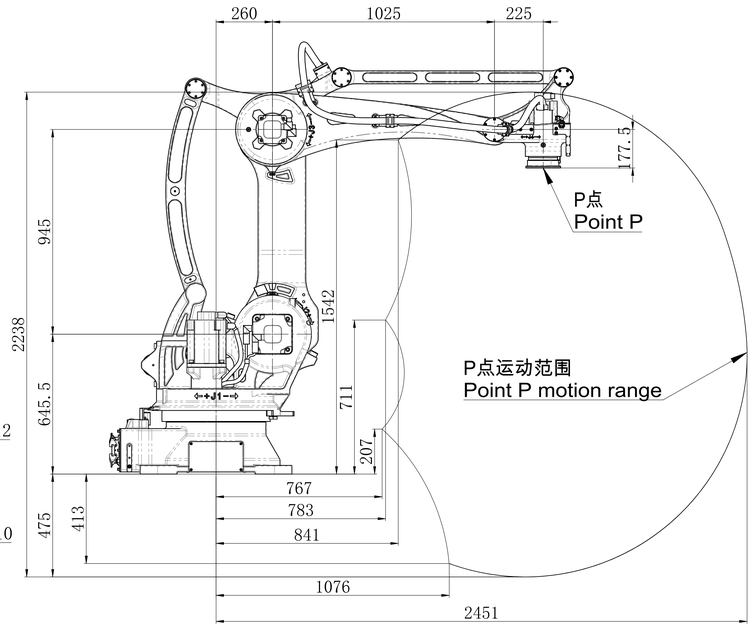

末端法兰安装接口
End flange mounting dimension

视图比例1:3
View Scale 1:3

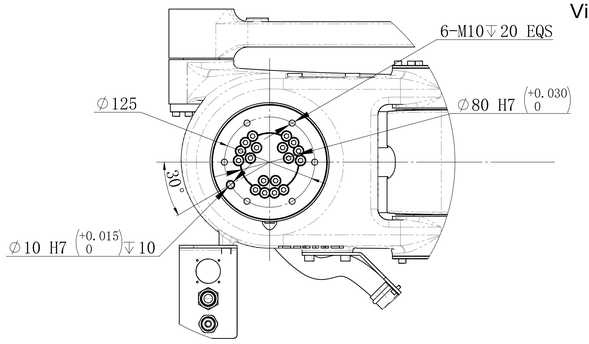

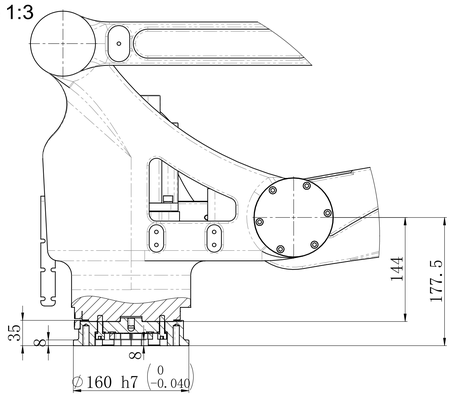

底座安装接口
Robot base mounting dimension

视图比例1:4
View Scale 1:4

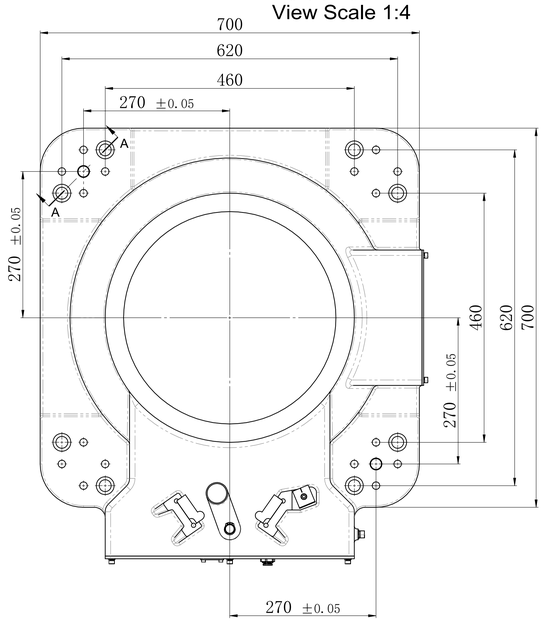

A-A
1 : 2

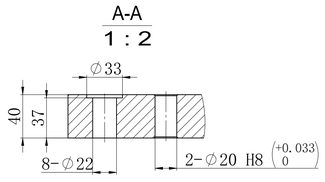

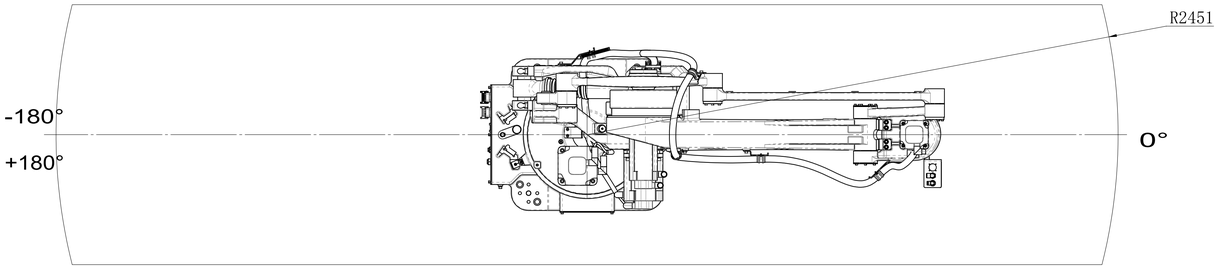

借用件登记			
描图			
校描			
旧底图总号			
签字			
日期			

图幅 SIZE	比例 SCALE	南京埃斯顿机器人工程有限公司 ESTUN Robotics Co.,Ltd
A0	1:10	运动空间包络图 Motion space envelop diagram
共 1 页 第 1 页 SHEET 1 OF 1		iER120-2400-PL-00V0.1